Turnierliste Männer, 60 kg

	Name, Team	
⑤	Alapaev, Anvar Kirgisien, KGZ	1
②	Mähönen, Lauri Finnland, FIN	2
③	Sandov, Dimitar Schweiz, SUI	3
	Markgraf, Jason Deutschland, GER	4
③	Kinsinger, Etienne Deutschland, GER	5
①	Semenov, Mingiyan Russland, RUS	6
✕	Lizatovic, Ivan Kroatien, CRO	7
	Mägisalu, Melarz Estland, EST	8
	Fazljija, Ardit Schweden, SWE	9
⑤	Petravicius, Justus Litauen, LTU	10
	Krämer, Christopher Deutschland, GER	11

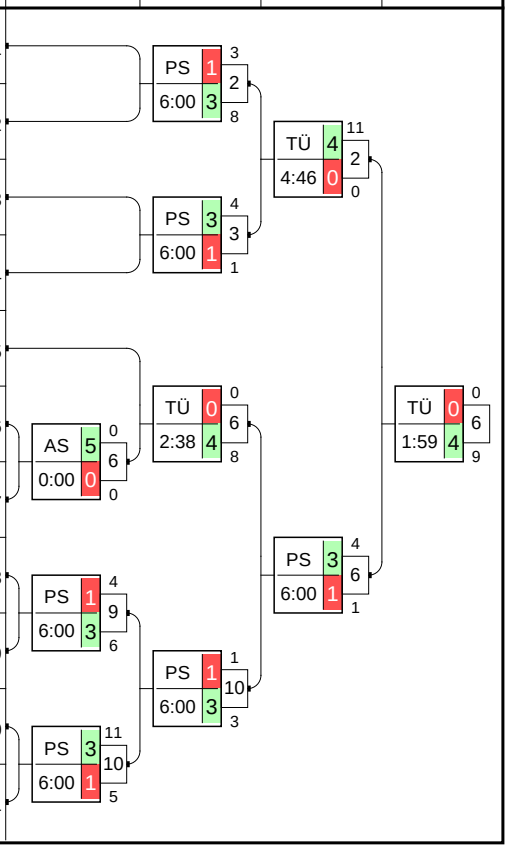

Rangliste

Name, Team	Platzierung	
Semenov, Mingiy. Russland, RUS	P 11 / 0.2 + 21 / - 1	1
Mähönen, Lauri Finnland, FIN	P 7 / 0.1 + 19 / - 12	2
Sandov, Dimitar Schweiz, SUI	P 6 / 0.0 + 11 / - 14	3
Kinsinger, Etienne Deutschland, GER	P 5 / 1.0 + 8 / - 8	
Petravicius, Justus Litauen, LTU	P 7 / 0.0 + 15 / - 18	5
Alapaev, Anvar Kirgisien, KGZ	P 2 / 0.0 + 5 / - 15	
Fazljija, Ardit Schweden, SWE	P 4 / 0.0 + 7 / - 7	7
Krämer, Christoph. Deutschland, GER	P 1 / 0.0 + 5 / - 11	8
Mägisalu, Melarz Estland, EST	P 1 / 0.0 + 4 / - 6	9
Markgraf, Jason Deutschland, GER	P 1 / 0.0 + 1 / - 4	10
Lizatovic, Ivan Kroatien, CRO	.	DQ

Verlierer gegen Mähönen, Lauri

Alapaev, Anvar
Kirgisien, KGZ

Sandov, Dimitar
Schweiz, SUI

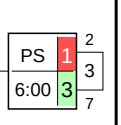

Verlierer gegen Semenov, Mingiyan

,

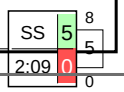

Finalkampf		Name, Verein	Wertung	Platz
1+2	2	Mähönen, Lauri Finnland, FIN	1:59 2 / 0	2
	6	Semenov, Mingiyan Russland, RUS	TÜ 0:9 6 / 4	1
3+5	1	Alapaev, Anvar Kirgisien, KGZ	6:00 1 / 1	5
	3	Sandov, Dimitar Schweiz, SUI	PS 2:7 3 / 3	3
3+5	5	Kinsinger, Etienne Deutschland, GER	SS 8:0 5 / 5	3
	10	Petravicius, Justus Litauen, LTU	2:09 10 / 0	5