Turnierliste Männer, 72 kg

	Name, Team	
⑤	Shapovalov, Artjom	Finnland, FIN
	Burger, Christoph	Österreich, AUT
	Schwabe, Maximilian	Deutschland, GER
①	Korpasi, Balint	Ungarn, HUN
	Kersevicius, Titas	Litauen, LTU
③	Etlinger, Dominik	Kroatien, CRO
	Badusch, Timo	Deutschland, GER
②	Mantsigov, Abuiazid	Russland, RUS
⑤	Widmayer, Michael	Deutschland, GER
	Zahdrayev, Demeu	Kasachstan, KAZ
	Löser, Erik	Deutschland, GER
	Tarpley, Nicholas	USA, USA
	Drmola, Leos	Slowakei, SVK
③	Fritsch, Robert	Ungarn, HUN

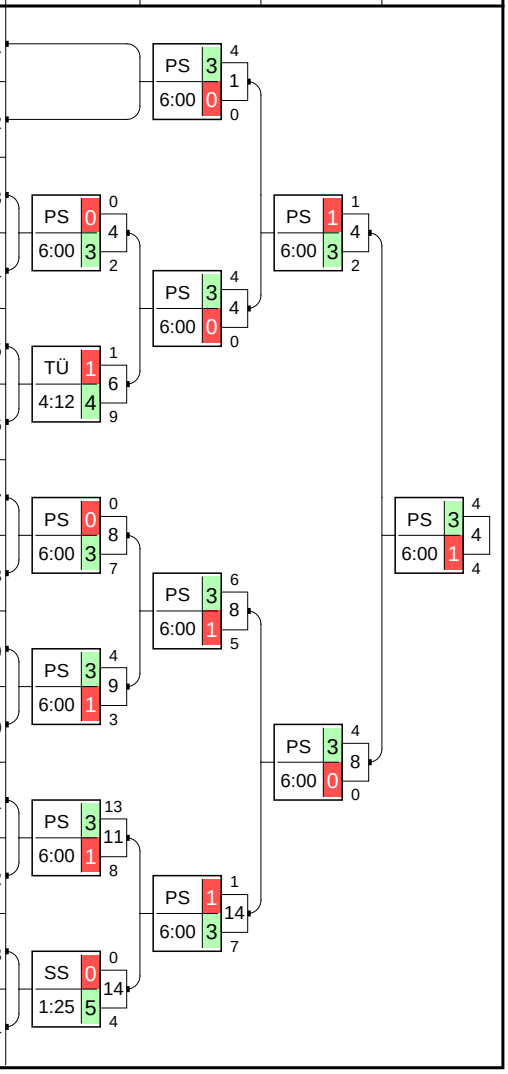

Rangliste, Platz 1-14

Name, Team	Platzierung		
Korpasi, Balint Ungarn, HUN	P 12 + 12	0.0 - 5	1
Mantsigov, Abuiaz. Russland, RUS	P 10 + 21	0.0 - 9	2
Fritsch, Robert Ungarn, HUN	P 11 + 14	1.0 - 6	3
Etlinger, Dominik Kroatien, CRO	P 12 + 26	0.3 - 5	
Widmayer, Michael Deutschland, GER	P 8 + 12	0.0 - 12	5
Shapovalov, Artj. Finnland, FIN	P 4 + 5	0.0 - 11	
Löser, Erik Deutschland, GER	P 4 + 14	0.0 - 15	7
Tarpley, Nicholas USA, USA	P 1 + 8	0.0 - 13	8
Zahdrayev, Demeu Kasachstan, KAZ	P 1 + 3	0.0 - 4	9
Kersevicius, Titas Litauen, LTU	P 1 + 1	0.0 - 9	10
Drmola, Leos Slowakei, SVK	P 0 + 0	0.0 - 4	11
Burger, Christoph Österreich, AUT	P 0 + 0	0.0 - 4	
Badusch, Timo Deutschland, GER	P 0 + 0	0.0 - 9	13
Schwabe, Maximil. Deutschland, GER	P 0 + 0	0.0 - 10	14

Verlierer gegen Korpasi, Balint

Schwabe, Maximilian — Deutschland, GER
Etlinger, Dominik — Kroatien, CRO
Shapovalov, Artjom — Finnland, FIN

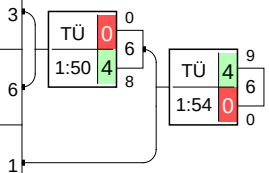

Verlierer gegen Mantsigov, Abuiazid

Badusch, Timo — Deutschland, GER
Widmayer, Michael — Deutschland, GER
Fritsch, Robert — Ungarn, HUN

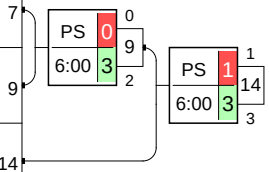

Finalkampf		Name, Verein	Wertung	Platz
1+2	4	Korpasi, Balint Ungarn, HUN	PS 4:4 4 3	1
	8	Mantsigov, Abuiazid Russland, RUS	6:00 8 1	2
3+5	6	Etlinger, Dominik Kroatien, CRO	TÜ 9:0 6 4	3
	1	Shapovalov, Artjom Finnland, FIN	1:54 1 0	5
3+5	9	Widmayer, Michael Deutschland, GER	6:00 9 1	5
	14	Fritsch, Robert Ungarn, HUN	PS 1:3 14 3	3