Bak, Mathias

Dänemark

---

10. Platz

Männer, 97 kg

---

16 Teilnehmer / 2 Kämpfe

Kämpfe von Bak, Mathias in der 97 kg Gewichtsklasse

1/8F	**Evloev, Musa** **Russland, RUS** P(1:05) 1(1:05) 4(1:21) 2(1:31)	Bak, Mathias Dänemark, DEN	3:0 / PS 06:00
HRU RD:1	Bak, Mathias Dänemark, DEN P(1:27) 1(1:27) 2(1:33) 2(1:43) 2(1:46) 2(1:54)	**Varga, Adam** **Ungarn, HUN**	1:3 / PS 06:00

Gewichtsklasse 97 kg, 16 Teilnehmer

1.	Evloev	Musa	Russland	RUS
2.	Öhler	Peter	Deutschland	GER
3.	Kuosmanen	Elias	Finnland	FIN
3.	Savolainen	Arvi	Finnland	FIN
5.	Gastl	Daniel	Österreich	AUT
5.	Varga	Adam	Ungarn	HUN
7.	Laurinaitis	Vilius	Litauen	LTU
8.	Fridrikas	Romas	Litauen	LTU
9.	Dadak	Ondrei	Tschechien	CZE
10.	Bak	Mathias	Dänemark	DEN
11.	von Euw	Damian	Schweiz	SUI
11.	Zirn	Jan	Deutschland	GER
13.	Lund	Pontus	Schweden	SWE
14.	Kiss	Balazs	Ungarn	HUN
15.	Azizsir	Ramsin	Deutschland	GER
16.	Klasner	Ilja	Deutschland	GER

Turnierliste Männer, 97 kg

	Name, Team	1/8	1/4	1/2	FINAL
	von Euw, Damian Schweiz, SUI	1			
	Dadak, Ondrei Tschechien, CZE	2			
⑤	Gastl, Daniel Österreich, AUT	3			
②	Öhler, Peter Deutschland, GER	4			
③	Kuosmanen, Elias Finnland, FIN	5			
	Azizsir, Ramsin Deutschland, GER	6			
	Laurinaitis, Vilius Litauen, LTU	7			
	Klasner, Ilja Deutschland, GER	8			
③	Savolainen, Arvi Finnland, FIN	9			
	Kiss, Balazs Ungarn, HUN	10			
	Lund, Pontus Schweden, SWE	11			
	Fridrikas, Romas Litauen, LTU	12			
①	Evloev, Musa Russland, RUS	13			
	Bak, Mathias Dänemark, DEN	14			
	Zirn, Jan Deutschland, GER	15			
⑤	Varga, Adam Ungarn, HUN	16			

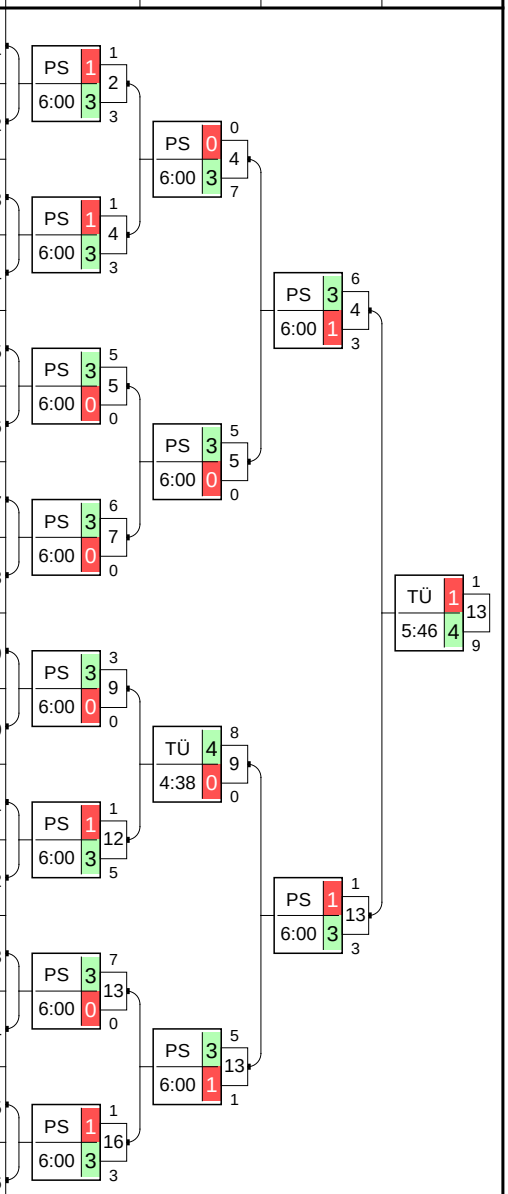

Rangliste, Platz 1-16

Name, Team	Platzierung	
Evloev, Musa Russland, RUS	P 13 0.1 + 24 - 3	1
Öhler, Peter Deutschland, GER	P 10 0.0 + 17 - 13	2
Savolainen, Arvi Finnland, FIN	P 12 0.2 + 21 - 3	3
Kuosmanen, Elias Finnland, FIN	P 10 0.0 + 17 - 7	
Varga, Adam Ungarn, HUN	P 7 0.0 + 11 - 17	5
Gastl, Daniel Österreich, AUT	P 5 0.0 + 9 - 7	
Laurinaitis, Vilius Litauen, LTU	P 3 0.0 + 6 - 5	7
Fridrikas, Romas Litauen, LTU	P 3 0.0 + 5 - 9	8
Dadak, Ondrei Tschechien, CZE	P 3 0.0 + 3 - 15	9
Bak, Mathias Dänemark, DEN	P 1 0.0 + 2 - 14	10
von Euw, Damian Schweiz, SUI	P 1 0.0 + 1 - 3	11
Zirn, Jan Deutschland, GER	P 1 0.0 + 1 - 3	
Lund, Pontus Schweden, SWE	P 1 0.0 + 1 - 5	13
Kiss, Balazs Ungarn, HUN	P 0 0.0 + 0 - 3	14
Azizsir, Ramsin Deutschland, GER	P 0 0.0 + 0 - 5	15
Klasner, Ilja Deutschland, GER	P 0 0.0 + 0 - 6	16

Verlierer gegen Öhler, Peter

Gastl, Daniel
Österreich, AUT

Dadak, Ondrei
Tschechien, CZE

Kuosmanen, Elias
Finnland, FIN

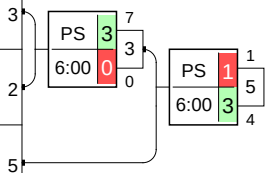

Verlierer gegen Evloev, Musa

Bak, Mathias
Dänemark, DEN

Varga, Adam
Ungarn, HUN

Savolainen, Arvi
Finnland, FIN

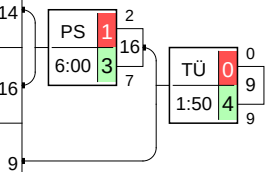

Finalkampf		Name, Verein	Wertung	Platz
1+2	4	Öhler, Peter Deutschland, GER	5:46 4 1	2
	13	Evloev, Musa Russland, RUS	TÜ 1:9 13 4	1
3+5	3	Gastl, Daniel Österreich, AUT	6:00 3 1	5
	5	Kuosmanen, Elias Finnland, FIN	PS 1:4 5 3	3
3+5	16	Varga, Adam Ungarn, HUN	1:50 16 0	5
	9	Savolainen, Arvi Finnland, FIN	TÜ 0:9 9 4	3

Turnierverlauf der 97 kg Gewichtsklasse - 16 Teilnehmer

54 97 kg	1/8F	Damian von Euw Schweiz, SUI	o **Ondrei Dadak** Tschechien, CZE	1:3 / PS 1:3
55 97 kg	1/8F	Daniel Gastl Österreich, AUT	o **Peter Öhler** Deutschland, GER	1:3 / PS 1:3
56 97 kg	1/8F	o **Elias Kuosmanen** Finnland, FIN	Ramsin Azizsir Deutschland, GER	3:0 / PS 5:0
57 97 kg	1/8F	o **Vilius Laurinaitis** Litauen, LTU	Ilja Klasner Deutschland, GER	3:0 / PS 6:0
58 97 kg	1/8F	o **Arvi Savolainen** Finnland, FIN	Balazs Kiss Ungarn, HUN	3:0 / PS 3:0
59 97 kg	1/8F	Pontus Lund Schweden, SWE	o **Romas Fridrikas** Litauen, LTU	1:3 / PS 1:5
60 97 kg	1/8F	o **Musa Evloev** Russland, RUS	Mathias Bak Dänemark, DEN	3:0 / PS 7:0
61 97 kg	1/8F	Jan Zirn Deutschland, GER	o **Adam Varga** Ungarn, HUN	1:3 / PS 1:3

95 97 kg	1/4F	Ondrei Dadak Tschechien, CZE	o **Peter Öhler** Deutschland, GER	0:3 / PS 0:7
96 97 kg	1/4F	o **Elias Kuosmanen** Finnland, FIN	Vilius Laurinaitis Litauen, LTU	3:0 / PS 5:0
97 97 kg	1/4F	o **Arvi Savolainen** Finnland, FIN	Romas Fridrikas Litauen, LTU	4:0 / TÜ 8:0
98 97 kg	1/4F	o **Musa Evloev** Russland, RUS	Adam Varga Ungarn, HUN	3:1 / PS 5:1

117 97 kg	1/2F	o **Peter Öhler** Deutschland, GER	Elias Kuosmanen Finnland, FIN	3:1 / PS 6:3
118 97 kg	1/2F	Arvi Savolainen Finnland, FIN	o **Musa Evloev** Russland, RUS	1:3 / PS 1:3
130 97 kg	HRO RD:1	o **Daniel Gastl** Österreich, AUT	Ondrei Dadak Tschechien, CZE	3:0 / PS 7:0
131 97 kg	HRU RD:1	Mathias Bak Dänemark, DEN	o **Adam Varga** Ungarn, HUN	1:3 / PS 2:7

146 97 kg	FINAL 3-6	Daniel Gastl Österreich, AUT	o **Elias Kuosmanen** Finnland, FIN	1:3 / PS 1:4
147 97 kg	FINAL 3-6	Adam Varga Ungarn, HUN	o **Arvi Savolainen** Finnland, FIN	0:4 / TÜ 0:9

157	FINAL	Peter Öhler	o **Musa Evloev**	1:4 / TÜ
97 kg	1+2	Deutschland, GER	Russland, RUS	1:9