Zahdrayev, Demeu
Kasachstan

9. Platz
Männer, 72 kg

14 Teilnehmer / 1 Kampf

Kämpfe von Zahdrayev, Demeu in der 72 kg Gewichtsklasse

QUAL	**Widmayer, Michael** **Deutschland, GER** P(1:23) 1(1:23) 1(2:23) 2(4:04) 2(5:02) 1(5:53)	Zahdrayev, Demeu Kasachstan, KAZ	3:1 / PS 06:00

Gewichtsklasse 72 kg, 14 Teilnehmer

1.	Korpasi	Balint	Ungarn	HUN
2.	Mantsigov	Abuiazid	Russland	RUS
3.	Etlinger	Dominik	Kroatien	CRO
3.	Fritsch	Robert	Ungarn	HUN
5.	Shapovalov	Artjom	Finnland	FIN
5.	Widmayer	Michael	Deutschland	GER
7.	Löser	Erik	Deutschland	GER
8.	Tarpley	Nicholas	USA	USA
9.	Zahdrayev	Demeu	Kasachstan	KAZ
10.	Kersevicius	Titas	Litauen	LTU
11.	Burger	Christoph	Österreich	AUT
11.	Drmola	Leos	Slowakei	SVK
13.	Badusch	Timo	Deutschland	GER
14.	Schwabe	Maximilian	Deutschland	GER

Turnierliste Männer, 72 kg

	Name, Team	
⑤	Shapovalov, Artjom	Finnland, FIN
	Burger, Christoph	Österreich, AUT
	Schwabe, Maximilian	Deutschland, GER
①	Korpasi, Balint	Ungarn, HUN
	Kersevicius, Titas	Litauen, LTU
③	Etlinger, Dominik	Kroatien, CRO
	Badusch, Timo	Deutschland, GER
②	Mantsigov, Abuiazid	Russland, RUS
⑤	Widmayer, Michael	Deutschland, GER
	Zahdrayev, Demeu	Kasachstan, KAZ
	Löser, Erik	Deutschland, GER
	Tarpley, Nicholas	USA, USA
	Drmola, Leos	Slowakei, SVK
③	Fritsch, Robert	Ungarn, HUN

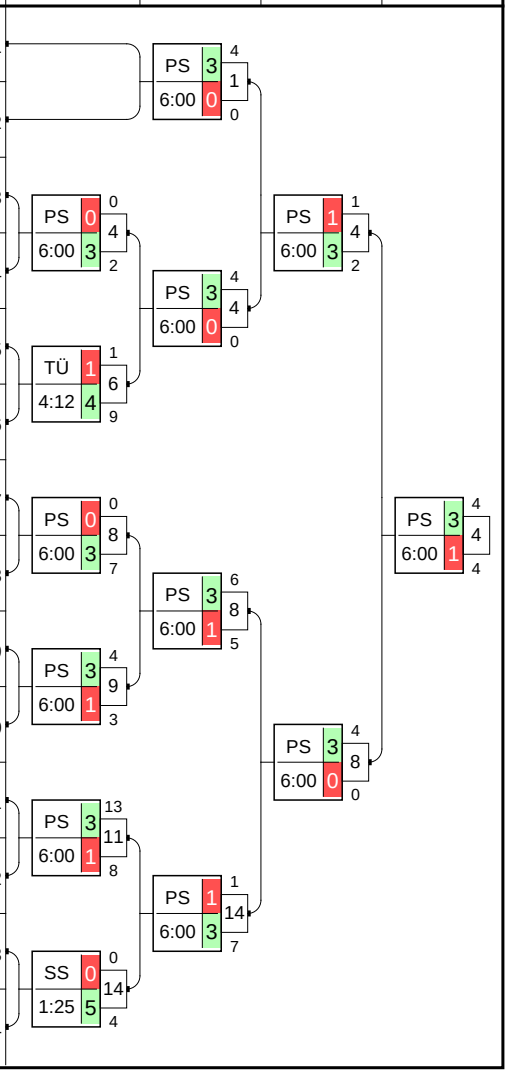

Rangliste, Platz 1-14

Name, Team	Platzierung		
Korpasi, Balint Ungarn, HUN	P 12 + 12	0.0 - 5	1
Mantsigov, Abuiaz. Russland, RUS	P 10 + 21	0.0 - 9	2
Fritsch, Robert Ungarn, HUN	P 11 + 14	1.0 - 6	3
Etlinger, Dominik Kroatien, CRO	P 12 + 26	0.3 - 5	
Widmayer, Michael Deutschland, GER	P 8 + 12	0.0 - 12	5
Shapovalov, Artj. Finnland, FIN	P 4 + 5	0.0 - 11	
Löser, Erik Deutschland, GER	P 4 + 14	0.0 - 15	7
Tarpley, Nicholas USA, USA	P 1 + 8	0.0 - 13	8
Zahdrayev, Demeu Kasachstan, KAZ	P 1 + 3	0.0 - 4	9
Kersevicius, Titas Litauen, LTU	P 1 + 1	0.0 - 9	10
Drmola, Leos Slowakei, SVK	P 0 + 0	0.0 - 4	11
Burger, Christoph Österreich, AUT	P 0 + 0	0.0 - 4	
Badusch, Timo Deutschland, GER	P 0 + 0	0.0 - 9	13
Schwabe, Maximil. Deutschland, GER	P 0 + 0	0.0 - 10	14

Verlierer gegen Korpasi, Balint

Schwabe, Maximilian — Deutschland, GER
Etlinger, Dominik — Kroatien, CRO
Shapovalov, Artjom — Finnland, FIN

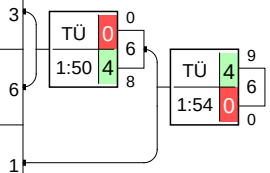

Verlierer gegen Mantsigov, Abuiazid

Badusch, Timo — Deutschland, GER
Widmayer, Michael — Deutschland, GER
Fritsch, Robert — Ungarn, HUN

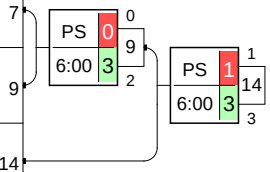

Finalkampf		Name, Verein	Wertung	Platz
1+2	4	Korpasi, Balint Ungarn, HUN	PS 4:4 4 3	1
	8	Mantsigov, Abuiazid Russland, RUS	6:00 8 1	2
3+5	6	Etlinger, Dominik Kroatien, CRO	TÜ 9:0 6 4	3
	1	Shapovalov, Artjom Finnland, FIN	1:54 1 0	5
3+5	9	Widmayer, Michael Deutschland, GER	6:00 9 1	5
	14	Fritsch, Robert Ungarn, HUN	PS 1:3 14 3	3

Turnierverlauf der 72 kg Gewichtsklasse - 14 Teilnehmer

13 72 kg	QUAL	Maximilian Schwabe Deutschland, GER	o **Balint Korpasi** Ungarn, HUN	0:3 / PS 0:2
14 72 kg	QUAL	Titas Kersevicius Litauen, LTU	o **Dominik Etlinger** Kroatien, CRO	1:4 / TÜ 1:9
15 72 kg	QUAL	Timo Badusch Deutschland, GER	o **Abuiazid Mantsigov** Russland, RUS	0:3 / PS 0:7
16 72 kg	QUAL	o **Michael Widmayer** Deutschland, GER	Demeu Zahdrayev Kasachstan, KAZ	3:1 / PS 4:3
17 72 kg	QUAL	o **Erik Löser** Deutschland, GER	Nicholas Tarpley USA, USA	3:1 / PS 13:8
18 72 kg	QUAL	Leos Drmola Slowakei, SVK	o **Robert Fritsch** Ungarn, HUN	0:5 / SS 0:4
71 72 kg	1/4F	o **Artjom Shapovalov** Finnland, FIN	Christoph Burger Österreich, AUT	3:0 / PS 4:0
72 72 kg	1/4F	o **Balint Korpasi** Ungarn, HUN	Dominik Etlinger Kroatien, CRO	3:0 / PS 4:0
73 72 kg	1/4F	o **Abuiazid Mantsigov** Russland, RUS	Michael Widmayer Deutschland, GER	3:1 / PS 6:5
74 72 kg	1/4F	Erik Löser Deutschland, GER	o **Robert Fritsch** Ungarn, HUN	1:3 / PS 1:7
109 72 kg	1/2F	Artjom Shapovalov Finnland, FIN	o **Balint Korpasi** Ungarn, HUN	1:3 / PS 1:2
110 72 kg	1/2F	o **Abuiazid Mantsigov** Russland, RUS	Robert Fritsch Ungarn, HUN	3:0 / PS 4:0
123 72 kg	HRO RD:1	Maximilian Schwabe Deutschland, GER	o **Dominik Etlinger** Kroatien, CRO	0:4 / TÜ 0:8
124 72 kg	HRU RD:1	Timo Badusch Deutschland, GER	o **Michael Widmayer** Deutschland, GER	0:3 / PS 0:2
138 72 kg	FINAL 3-6	o **Dominik Etlinger** Kroatien, CRO	Artjom Shapovalov Finnland, FIN	4:0 / TÜ 9:0
139 72 kg	FINAL 3-6	Michael Widmayer Deutschland, GER	o **Robert Fritsch** Ungarn, HUN	1:3 / PS 1:3
150 72 kg	FINAL 1+2	o **Balint Korpasi** Ungarn, HUN	Abuiazid Mantsigov Russland, RUS	3:1 / PS 4:4