# Bak, Mathias

# Dänemark

---

---

# 10. Platz

# Männer, 97 kg

---

16 Teilnehmer / 2 Kämpfe

## Kämpfe von Bak, Mathias in der 97 kg Gewichtsklasse

| | | | |
|---|---|---|---|
| 1/8F | **Evloev, Musa**<br>**Russland, RUS**<br>P(1:05) 1(1:05) 4(1:21) 2(1:31) | Bak, Mathias<br>Dänemark, DEN | 3:0 / PS<br>06:00 |
| HRU<br>RD:1 | Bak, Mathias<br>Dänemark, DEN<br>P(1:27) 1(1:27) 2(1:33) 2(1:43) 2(1:46) 2(1:54) | **Varga, Adam**<br>**Ungarn, HUN** | 1:3 / PS<br>06:00 |

## Gewichtsklasse 97 kg, 16 Teilnehmer

| | | | | |
|---|---|---|---|---|
| 1. | Evloev | Musa | Russland | RUS |
| 2. | Öhler | Peter | Deutschland | GER |
| 3. | Kuosmanen | Elias | Finnland | FIN |
| 3. | Savolainen | Arvi | Finnland | FIN |
| 5. | Gastl | Daniel | Österreich | AUT |
| 5. | Varga | Adam | Ungarn | HUN |
| 7. | Laurinaitis | Vilius | Litauen | LTU |
| 8. | Fridrikas | Romas | Litauen | LTU |
| 9. | Dadak | Ondrei | Tschechien | CZE |
| 10. | Bak | Mathias | Dänemark | DEN |
| 11. | von Euw | Damian | Schweiz | SUI |
| 11. | Zirn | Jan | Deutschland | GER |
| 13. | Lund | Pontus | Schweden | SWE |
| 14. | Kiss | Balazs | Ungarn | HUN |
| 15. | Azizsir | Ramsin | Deutschland | GER |
| 16. | Klasner | Ilja | Deutschland | GER |

## Turnierliste Männer, 97 kg

| | Name, Team | 1/8 | 1/4 | 1/2 | FINAL |
|---|---|---|---|---|---|
| | von Euw, Damian<br>Schweiz, SUI | 1 | | | |
| | Dadak, Ondrei<br>Tschechien, CZE | 2 | | | |
| ⑤ | Gastl, Daniel<br>Österreich, AUT | 3 | | | |
| ② | Öhler, Peter<br>Deutschland, GER | 4 | | | |
| ③ | Kuosmanen, Elias<br>Finnland, FIN | 5 | | | |
| | Azizsir, Ramsin<br>Deutschland, GER | 6 | | | |
| | Laurinaitis, Vilius<br>Litauen, LTU | 7 | | | |
| | Klasner, Ilja<br>Deutschland, GER | 8 | | | |
| ③ | Savolainen, Arvi<br>Finnland, FIN | 9 | | | |
| | Kiss, Balazs<br>Ungarn, HUN | 10 | | | |
| | Lund, Pontus<br>Schweden, SWE | 11 | | | |
| | Fridrikas, Romas<br>Litauen, LTU | 12 | | | |
| ① | Evloev, Musa<br>Russland, RUS | 13 | | | |
| | Bak, Mathias<br>Dänemark, DEN | 14 | | | |
| | Zirn, Jan<br>Deutschland, GER | 15 | | | |
| ⑤ | Varga, Adam<br>Ungarn, HUN | 16 | | | |

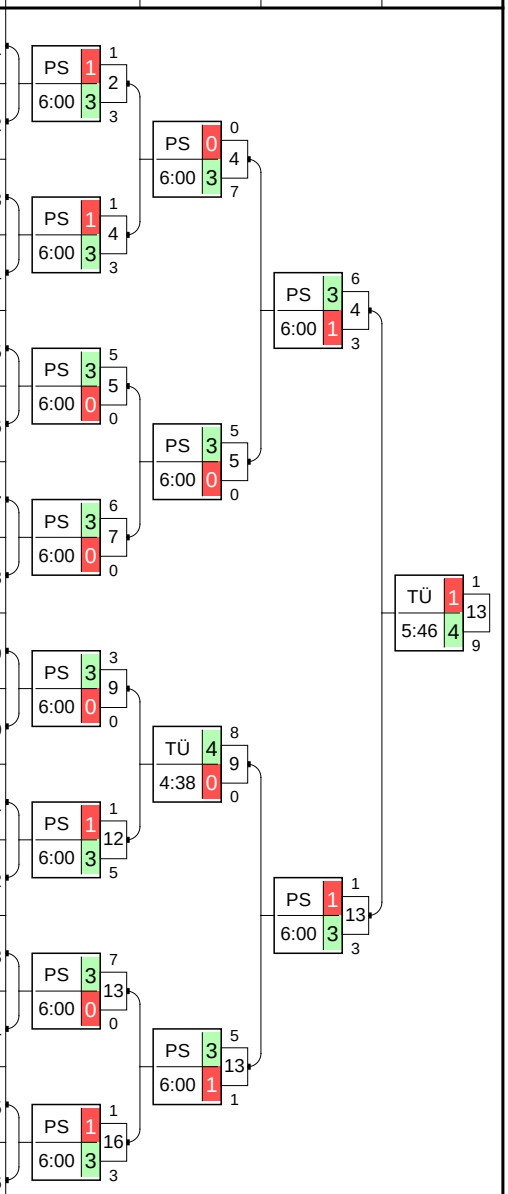


## Rangliste, Platz 1-16

| Name, Team | Platzierung | |
|---|---|---|
| Evloev, Musa<br>Russland, RUS | P 13 0.1<br>+ 24 - 3 | 1 |
| Öhler, Peter<br>Deutschland, GER | P 10 0.0<br>+ 17 - 13 | 2 |
| Savolainen, Arvi<br>Finnland, FIN | P 12 0.2<br>+ 21 - 3 | 3 |
| Kuosmanen, Elias<br>Finnland, FIN | P 10 0.0<br>+ 17 - 7 | |
| Varga, Adam<br>Ungarn, HUN | P 7 0.0<br>+ 11 - 17 | 5 |
| Gastl, Daniel<br>Österreich, AUT | P 5 0.0<br>+ 9 - 7 | |
| Laurinaitis, Vilius<br>Litauen, LTU | P 3 0.0<br>+ 6 - 5 | 7 |
| Fridrikas, Romas<br>Litauen, LTU | P 3 0.0<br>+ 5 - 9 | 8 |
| Dadak, Ondrei<br>Tschechien, CZE | P 3 0.0<br>+ 3 - 15 | 9 |
| Bak, Mathias<br>Dänemark, DEN | P 1 0.0<br>+ 2 - 14 | 10 |
| von Euw, Damian<br>Schweiz, SUI | P 1 0.0<br>+ 1 - 3 | 11 |
| Zirn, Jan<br>Deutschland, GER | P 1 0.0<br>+ 1 - 3 | |
| Lund, Pontus<br>Schweden, SWE | P 1 0.0<br>+ 1 - 5 | 13 |
| Kiss, Balazs<br>Ungarn, HUN | P 0 0.0<br>+ 0 - 3 | 14 |
| Azizsir, Ramsin<br>Deutschland, GER | P 0 0.0<br>+ 0 - 5 | 15 |
| Klasner, Ilja<br>Deutschland, GER | P 0 0.0<br>+ 0 - 6 | 16 |

## Verlierer gegen Öhler, Peter

Gastl, Daniel
Österreich, AUT

Dadak, Ondrei
Tschechien, CZE

Kuosmanen, Elias
Finnland, FIN

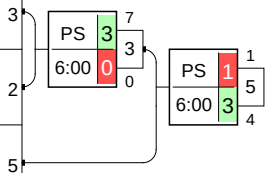


## Verlierer gegen Evloev, Musa

Bak, Mathias
Dänemark, DEN

Varga, Adam
Ungarn, HUN

Savolainen, Arvi
Finnland, FIN

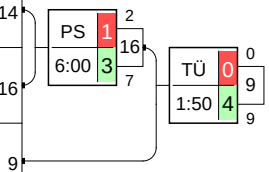


| Finalkampf | | Name, Verein | Wertung | Platz |
|---|---|---|---|---|
| 1+2 | 4 | Öhler, Peter<br>Deutschland, GER | 5:46<br>4 1 | 2 |
| | 13 | Evloev, Musa<br>Russland, RUS | TÜ 1:9<br>13 4 | 1 |
| 3+5 | 3 | Gastl, Daniel<br>Österreich, AUT | 6:00<br>3 1 | 5 |
| | 5 | Kuosmanen, Elias<br>Finnland, FIN | PS 1:4<br>5 3 | 3 |
| 3+5 | 16 | Varga, Adam<br>Ungarn, HUN | 1:50<br>16 0 | 5 |
| | 9 | Savolainen, Arvi<br>Finnland, FIN | TÜ 0:9<br>9 4 | 3 |

## Turnierverlauf der 97 kg Gewichtsklasse - 16 Teilnehmer

| | | | | |
|---|---|---|---|---|
| 54<br>97 kg | 1/8F | Damian von Euw<br>Schweiz, SUI | o **Ondrei Dadak**<br>Tschechien, CZE | 1:3 / PS<br>1:3 |
| 55<br>97 kg | 1/8F | Daniel Gastl<br>Österreich, AUT | o **Peter Öhler**<br>Deutschland, GER | 1:3 / PS<br>1:3 |
| 56<br>97 kg | 1/8F | o **Elias Kuosmanen**<br>Finnland, FIN | Ramsin Azizsir<br>Deutschland, GER | 3:0 / PS<br>5:0 |
| 57<br>97 kg | 1/8F | o **Vilius Laurinaitis**<br>Litauen, LTU | Ilja Klasner<br>Deutschland, GER | 3:0 / PS<br>6:0 |
| 58<br>97 kg | 1/8F | o **Arvi Savolainen**<br>Finnland, FIN | Balazs Kiss<br>Ungarn, HUN | 3:0 / PS<br>3:0 |
| 59<br>97 kg | 1/8F | Pontus Lund<br>Schweden, SWE | o **Romas Fridrikas**<br>Litauen, LTU | 1:3 / PS<br>1:5 |
| 60<br>97 kg | 1/8F | o **Musa Evloev**<br>Russland, RUS | Mathias Bak<br>Dänemark, DEN | 3:0 / PS<br>7:0 |
| 61<br>97 kg | 1/8F | Jan Zirn<br>Deutschland, GER | o **Adam Varga**<br>Ungarn, HUN | 1:3 / PS<br>1:3 |

| | | | | |
|---|---|---|---|---|
| 95<br>97 kg | 1/4F | Ondrei Dadak<br>Tschechien, CZE | o **Peter Öhler**<br>Deutschland, GER | 0:3 / PS<br>0:7 |
| 96<br>97 kg | 1/4F | o **Elias Kuosmanen**<br>Finnland, FIN | Vilius Laurinaitis<br>Litauen, LTU | 3:0 / PS<br>5:0 |
| 97<br>97 kg | 1/4F | o **Arvi Savolainen**<br>Finnland, FIN | Romas Fridrikas<br>Litauen, LTU | 4:0 / TÜ<br>8:0 |
| 98<br>97 kg | 1/4F | o **Musa Evloev**<br>Russland, RUS | Adam Varga<br>Ungarn, HUN | 3:1 / PS<br>5:1 |

| | | | | |
|---|---|---|---|---|
| 117<br>97 kg | 1/2F | o **Peter Öhler**<br>Deutschland, GER | Elias Kuosmanen<br>Finnland, FIN | 3:1 / PS<br>6:3 |
| 118<br>97 kg | 1/2F | Arvi Savolainen<br>Finnland, FIN | o **Musa Evloev**<br>Russland, RUS | 1:3 / PS<br>1:3 |
| 130<br>97 kg | HRO<br>RD:1 | o **Daniel Gastl**<br>Österreich, AUT | Ondrei Dadak<br>Tschechien, CZE | 3:0 / PS<br>7:0 |
| 131<br>97 kg | HRU<br>RD:1 | Mathias Bak<br>Dänemark, DEN | o **Adam Varga**<br>Ungarn, HUN | 1:3 / PS<br>2:7 |

| | | | | |
|---|---|---|---|---|
| 146<br>97 kg | FINAL<br>3-6 | Daniel Gastl<br>Österreich, AUT | o **Elias Kuosmanen**<br>Finnland, FIN | 1:3 / PS<br>1:4 |
| 147<br>97 kg | FINAL<br>3-6 | Adam Varga<br>Ungarn, HUN | o **Arvi Savolainen**<br>Finnland, FIN | 0:4 / TÜ<br>0:9 |

| | | | | |
|---|---|---|---|---|
| 157 | FINAL | Peter Öhler | o **Musa Evloev** | 1:4 / TÜ |
| 97 kg | 1+2 | Deutschland, GER | Russland, RUS | 1:9 |