# Badusch, Timo
# Deutschland

# 13. Platz
# Männer, 72 kg

14 Teilnehmer / 2 Kämpfe

## Kämpfe von Badusch, Timo in der 72 kg Gewichtsklasse

| | | | |
|---|---|---|---|
| QUAL | Badusch, Timo<br>Deutschland, GER<br>2(0:58) 2(1:44) 1(2:46) P(3:51) 1(3:51) 1(4:15) | **Mantsigov, Abuiazid**<br>**Russland, RUS** | 0:3 / PS<br>06:00 |
| HRU<br>RD:1 | Badusch, Timo<br>Deutschland, GER<br>P(1:20) 1(1:20) P(3:35) 1(3:35) | **Widmayer, Michael**<br>**Deutschland, GER** | 0:3 / PS<br>06:00 |

Gewichtsklasse 72 kg, 14 Teilnehmer

| | | | | |
|---|---|---|---|---|
| 1. | Korpasi | Balint | Ungarn | HUN |
| 2. | Mantsigov | Abuiazid | Russland | RUS |
| 3. | Etlinger | Dominik | Kroatien | CRO |
| 3. | Fritsch | Robert | Ungarn | HUN |
| 5. | Shapovalov | Artjom | Finnland | FIN |
| 5. | Widmayer | Michael | Deutschland | GER |
| 7. | Löser | Erik | Deutschland | GER |
| 8. | Tarpley | Nicholas | USA | USA |
| 9. | Zahdrayev | Demeu | Kasachstan | KAZ |
| 10. | Kersevicius | Titas | Litauen | LTU |
| 11. | Burger | Christoph | Österreich | AUT |
| 11. | Drmola | Leos | Slowakei | SVK |
| 13. | Badusch | Timo | Deutschland | GER |
| 14. | Schwabe | Maximilian | Deutschland | GER |

## Turnierliste Männer, 72 kg

| | Name, Team | |
|---|---|---|
| ⑤ | Shapovalov, Artjom | Finnland, FIN |
| | Burger, Christoph | Österreich, AUT |
| | Schwabe, Maximilian | Deutschland, GER |
| ① | Korpasi, Balint | Ungarn, HUN |
| | Kersevicius, Titas | Litauen, LTU |
| ③ | Etlinger, Dominik | Kroatien, CRO |
| | Badusch, Timo | Deutschland, GER |
| ② | Mantsigov, Abuiazid | Russland, RUS |
| ⑤ | Widmayer, Michael | Deutschland, GER |
| | Zahdrayev, Demeu | Kasachstan, KAZ |
| | Löser, Erik | Deutschland, GER |
| | Tarpley, Nicholas | USA, USA |
| | Drmola, Leos | Slowakei, SVK |
| ③ | Fritsch, Robert | Ungarn, HUN |

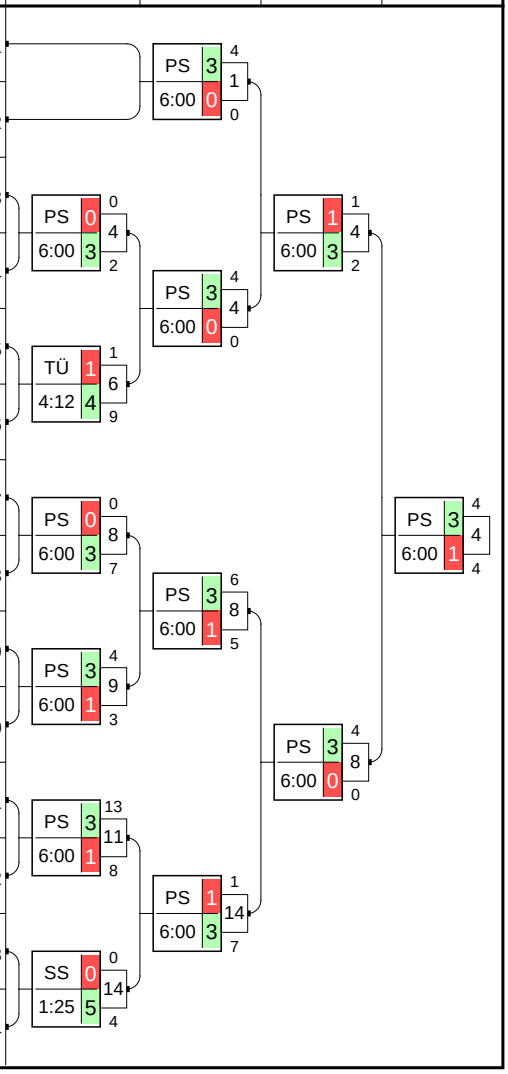


## Rangliste, Platz 1-14

| Name, Team | Platzierung | | |
|---|---|---|---|
| Korpasi, Balint<br>Ungarn, HUN | P 12<br>+ 12 | 0.0<br>- 5 | 1 |
| Mantsigov, Abuiaz.<br>Russland, RUS | P 10<br>+ 21 | 0.0<br>- 9 | 2 |
| Fritsch, Robert<br>Ungarn, HUN | P 11<br>+ 14 | 1.0<br>- 6 | 3 |
| Etlinger, Dominik<br>Kroatien, CRO | P 12<br>+ 26 | 0.3<br>- 5 | |
| Widmayer, Michael<br>Deutschland, GER | P 8<br>+ 12 | 0.0<br>- 12 | 5 |
| Shapovalov, Artj.<br>Finnland, FIN | P 4<br>+ 5 | 0.0<br>- 11 | |
| Löser, Erik<br>Deutschland, GER | P 4<br>+ 14 | 0.0<br>- 15 | 7 |
| Tarpley, Nicholas<br>USA, USA | P 1<br>+ 8 | 0.0<br>- 13 | 8 |
| Zahdrayev, Demeu<br>Kasachstan, KAZ | P 1<br>+ 3 | 0.0<br>- 4 | 9 |
| Kersevicius, Titas<br>Litauen, LTU | P 1<br>+ 1 | 0.0<br>- 9 | 10 |
| Drmola, Leos<br>Slowakei, SVK | P 0<br>+ 0 | 0.0<br>- 4 | 11 |
| Burger, Christoph<br>Österreich, AUT | P 0<br>+ 0 | 0.0<br>- 4 | |
| Badusch, Timo<br>Deutschland, GER | P 0<br>+ 0 | 0.0<br>- 9 | 13 |
| Schwabe, Maximil.<br>Deutschland, GER | P 0<br>+ 0 | 0.0<br>- 10 | 14 |

## Verlierer gegen Korpasi, Balint

Schwabe, Maximilian — Deutschland, GER
Etlinger, Dominik — Kroatien, CRO
Shapovalov, Artjom — Finnland, FIN

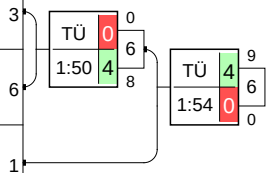


## Verlierer gegen Mantsigov, Abuiazid

Badusch, Timo — Deutschland, GER
Widmayer, Michael — Deutschland, GER
Fritsch, Robert — Ungarn, HUN

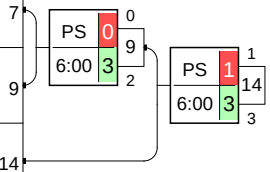


| Finalkampf | | Name, Verein | Wertung | Platz |
|---|---|---|---|---|
| 1+2 | 4 | Korpasi, Balint<br>Ungarn, HUN | PS 4:4<br>4 3 | 1 |
| | 8 | Mantsigov, Abuiazid<br>Russland, RUS | 6:00<br>8 1 | 2 |
| 3+5 | 6 | Etlinger, Dominik<br>Kroatien, CRO | TÜ 9:0<br>6 4 | 3 |
| | 1 | Shapovalov, Artjom<br>Finnland, FIN | 1:54<br>1 0 | 5 |
| 3+5 | 9 | Widmayer, Michael<br>Deutschland, GER | 6:00<br>9 1 | 5 |
| | 14 | Fritsch, Robert<br>Ungarn, HUN | PS 1:3<br>14 3 | 3 |

## Turnierverlauf der 72 kg Gewichtsklasse - 14 Teilnehmer

| | | | | |
|---|---|---|---|---|
| 13<br>72 kg | QUAL | Maximilian Schwabe<br>Deutschland, GER | o **Balint Korpasi**<br>Ungarn, HUN | 0:3 / PS<br>0:2 |
| 14<br>72 kg | QUAL | Titas Kersevicius<br>Litauen, LTU | o **Dominik Etlinger**<br>Kroatien, CRO | 1:4 / TÜ<br>1:9 |
| 15<br>72 kg | QUAL | Timo Badusch<br>Deutschland, GER | o **Abuiazid Mantsigov**<br>Russland, RUS | 0:3 / PS<br>0:7 |
| 16<br>72 kg | QUAL | o **Michael Widmayer**<br>Deutschland, GER | Demeu Zahdrayev<br>Kasachstan, KAZ | 3:1 / PS<br>4:3 |
| 17<br>72 kg | QUAL | o **Erik Löser**<br>Deutschland, GER | Nicholas Tarpley<br>USA, USA | 3:1 / PS<br>13:8 |
| 18<br>72 kg | QUAL | Leos Drmola<br>Slowakei, SVK | o **Robert Fritsch**<br>Ungarn, HUN | 0:5 / SS<br>0:4 |
| 71<br>72 kg | 1/4F | o **Artjom Shapovalov**<br>Finnland, FIN | Christoph Burger<br>Österreich, AUT | 3:0 / PS<br>4:0 |
| 72<br>72 kg | 1/4F | o **Balint Korpasi**<br>Ungarn, HUN | Dominik Etlinger<br>Kroatien, CRO | 3:0 / PS<br>4:0 |
| 73<br>72 kg | 1/4F | o **Abuiazid Mantsigov**<br>Russland, RUS | Michael Widmayer<br>Deutschland, GER | 3:1 / PS<br>6:5 |
| 74<br>72 kg | 1/4F | Erik Löser<br>Deutschland, GER | o **Robert Fritsch**<br>Ungarn, HUN | 1:3 / PS<br>1:7 |
| 109<br>72 kg | 1/2F | Artjom Shapovalov<br>Finnland, FIN | o **Balint Korpasi**<br>Ungarn, HUN | 1:3 / PS<br>1:2 |
| 110<br>72 kg | 1/2F | o **Abuiazid Mantsigov**<br>Russland, RUS | Robert Fritsch<br>Ungarn, HUN | 3:0 / PS<br>4:0 |
| 123<br>72 kg | HRO<br>RD:1 | Maximilian Schwabe<br>Deutschland, GER | o **Dominik Etlinger**<br>Kroatien, CRO | 0:4 / TÜ<br>0:8 |
| 124<br>72 kg | HRU<br>RD:1 | Timo Badusch<br>Deutschland, GER | o **Michael Widmayer**<br>Deutschland, GER | 0:3 / PS<br>0:2 |
| 138<br>72 kg | FINAL<br>3-6 | o **Dominik Etlinger**<br>Kroatien, CRO | Artjom Shapovalov<br>Finnland, FIN | 4:0 / TÜ<br>9:0 |
| 139<br>72 kg | FINAL<br>3-6 | Michael Widmayer<br>Deutschland, GER | o **Robert Fritsch**<br>Ungarn, HUN | 1:3 / PS<br>1:3 |
| 150<br>72 kg | FINAL<br>1+2 | o **Balint Korpasi**<br>Ungarn, HUN | Abuiazid Mantsigov<br>Russland, RUS | 3:1 / PS<br>4:4 |